Aluvorsatzschalen für AD-Systeme

Einsatzbeispiele mit System SOFTLINE 70 AD

PROFIL-SYSTEME

M.1:2

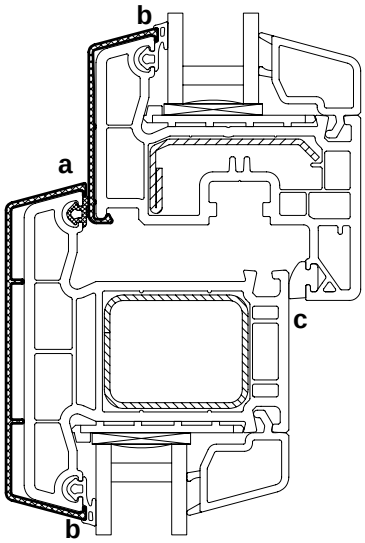

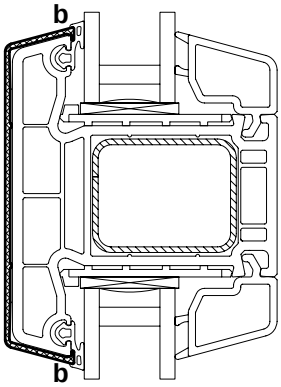

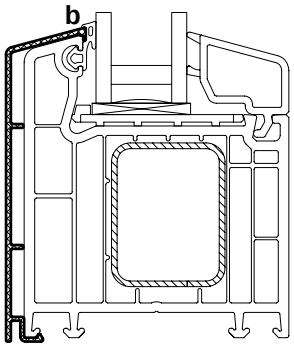

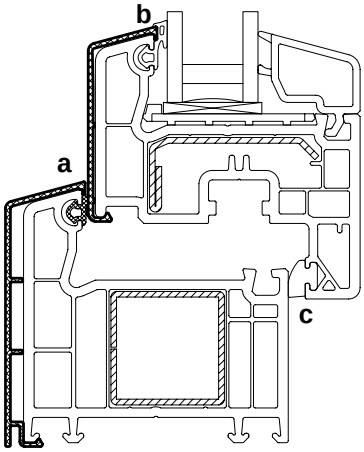

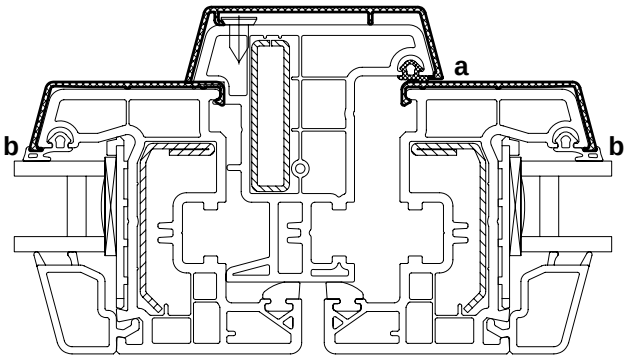

Handeinzugsdichtungen

Pos. a

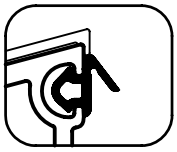

112.022

Pos. b

112.359

Pos. c

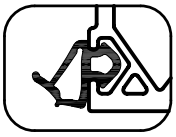

112.254

Pos. c

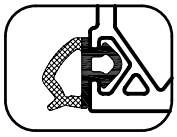

112.268

Dokument-Ident-Nr.:
Gesamtübersicht_2009-03-18

Copyright by VEKA AG

Technische Änderungen vorbehalten!

Aluvorsatzschalen für AD-Systeme

SOFTLINE 70 AD, TOPLINE AD, SWINGLINE

PROFIL-SYSTEME

M.1:1

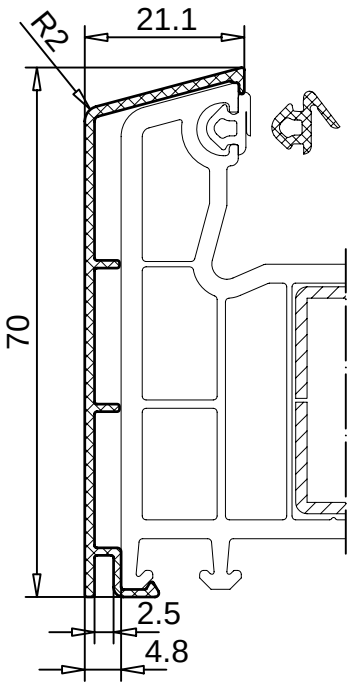

104.256
Blendrahmen 67mm

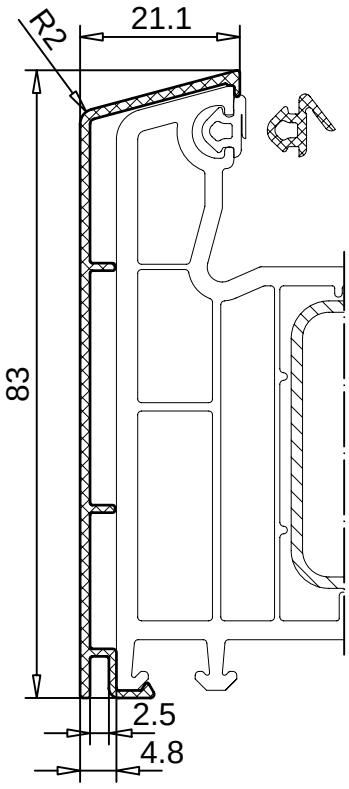

104.257
Blendrahmen 80mm

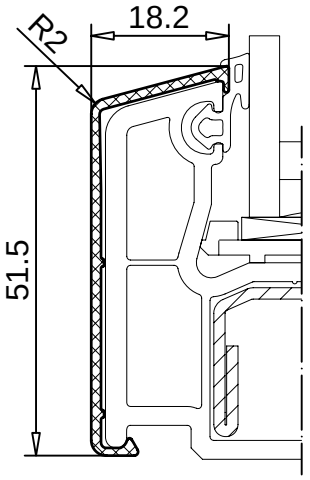

104.258
Flügel 70mm nflb.

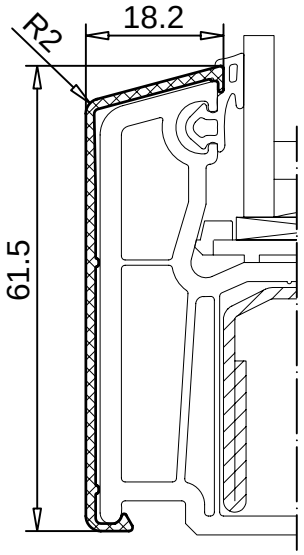

104.259
Flügel 80mm nflb.

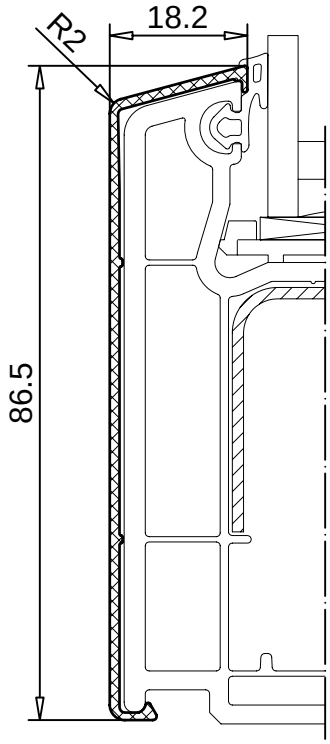

104.260
Flügel 105mm nflb.

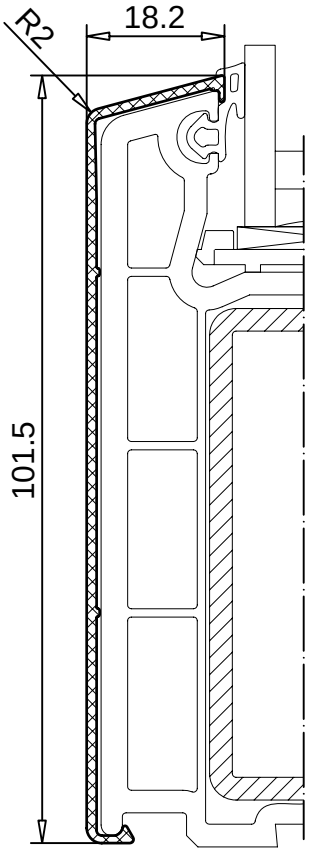

104.261
HT-Flügel 120mm nflb.

Dokument-Ident-Nr.:
Gesamtübersicht_2009-03-18

Copyright by VEKA AG

Technische Änderungen vorbehalten!

Aluvorsatzschalen für AD-Systeme

SOFTLINE 70 AD, TOPLINE AD, SWINGLINE

PROFIL-SYSTEME

M.1:1

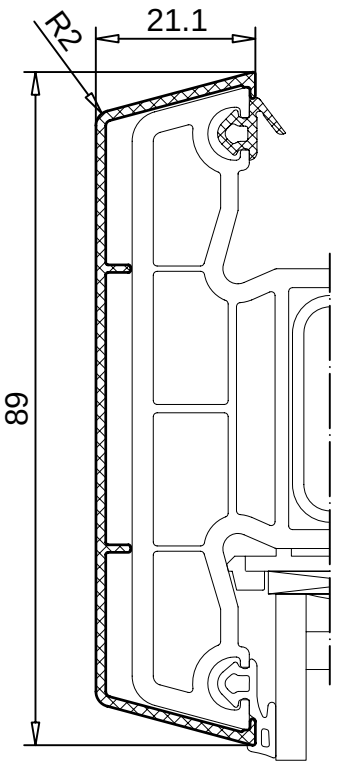

104.262
Setzpfosten 85mm

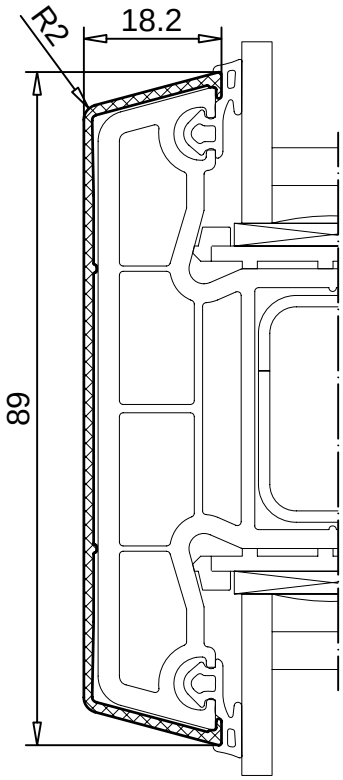

104.263
Flügelsprosse 85mm

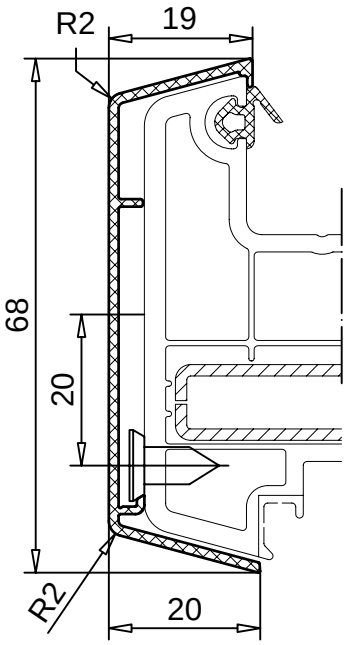

104.264
Loser Setzpfosten 64mm

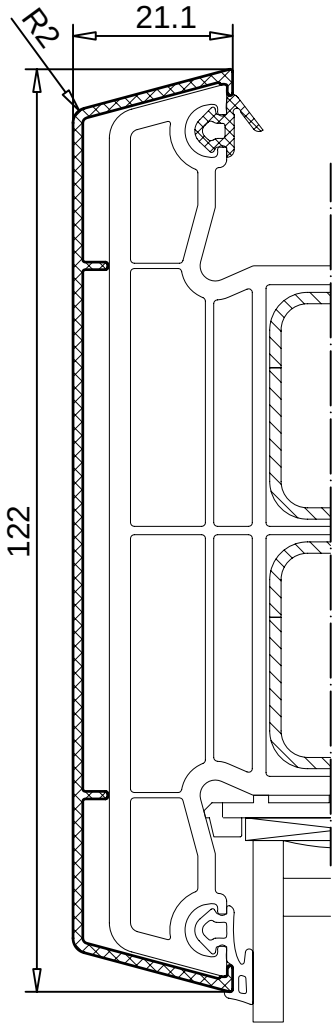

104.265
Setzpfosten 118mm

Dokument-Ident-Nr.:
Gesamtübersicht_2009-03-18

Copyright by VEKA AG

Technische Änderungen vorbehalten!

Aluvorsatzschalen für AD-Systeme

SOFTLINE 70 AD, TOPLINE AD, SWINGLINE

PROFIL-SYSTEME

Isometrische Ansicht der waagerechten Rahmenschale beim Einsatz eines festen Setzpfostens

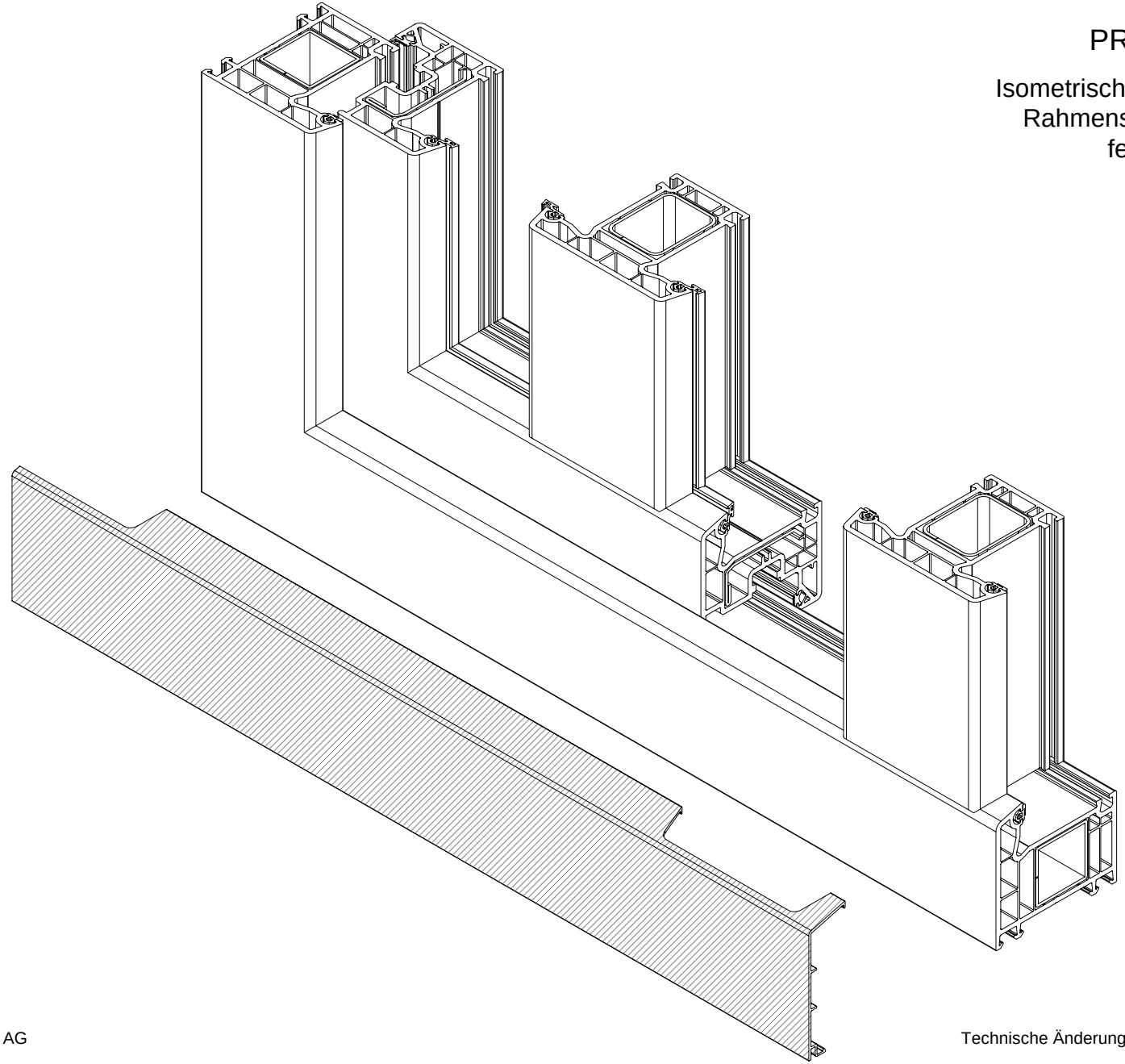

Dokument-Ident-Nr.:
Gesamtübersicht_2009-03-18

Copyright by VEKA AG

Technische Änderungen vorbehalten!

Aluvorsatzschalen für AD-Systeme

SOFTLINE 70 AD, TOPLINE AD, SWINGLINE

PROFIL-SYSTEME

Isometrische Ansicht der senkrechten Rahmenschale

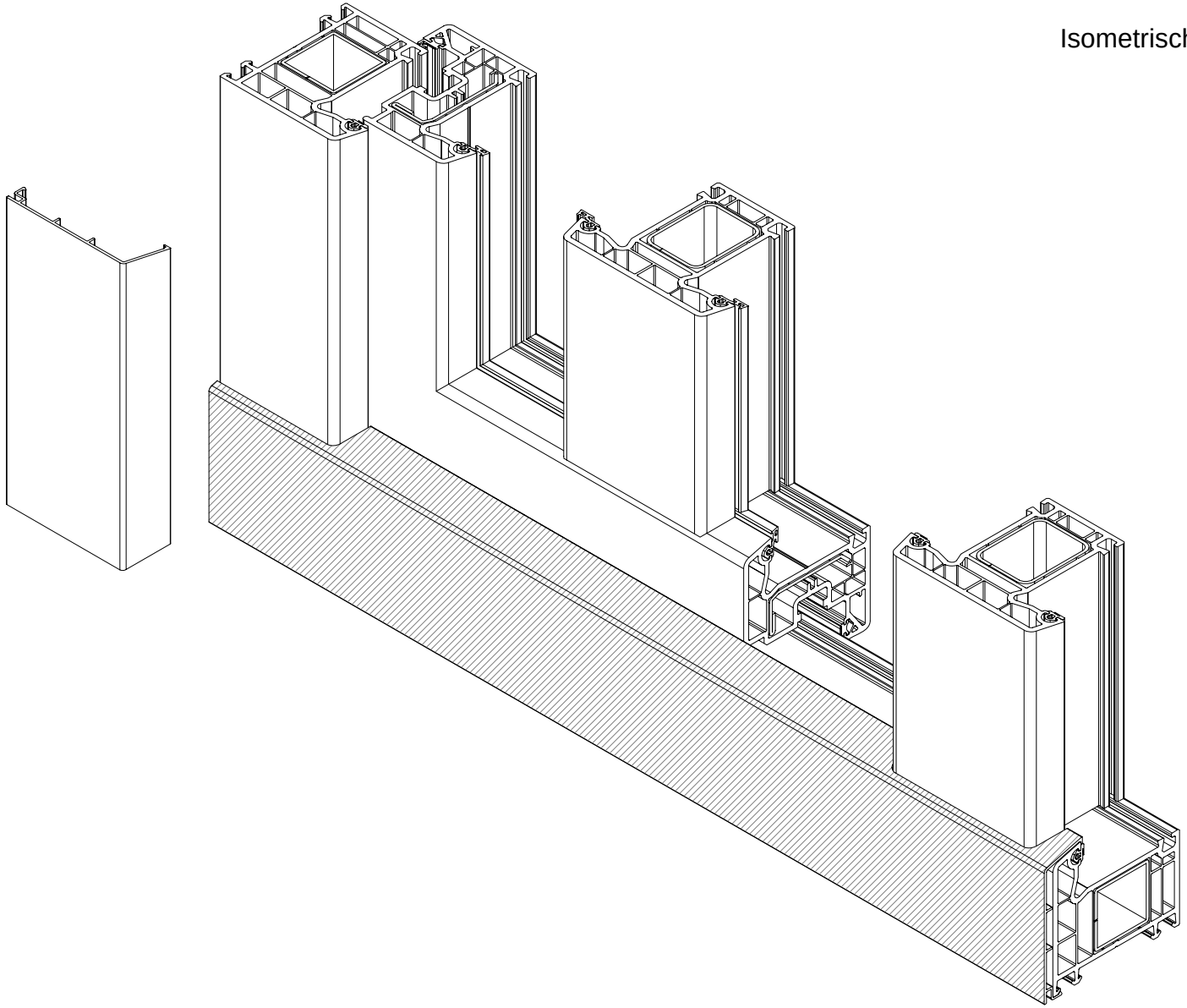

Dokument-Ident-Nr.:
Gesamtübersicht_2009-03-18

Copyright by VEKA AG

Technische Änderungen vorbehalten!

Aluvorsatzschalen für AD-Systeme

SOFTLINE 70 AD, TOPLINE AD, SWINGLINE

PROFIL-SYSTEME

Isometrische Ansicht der Setzpfostenschale

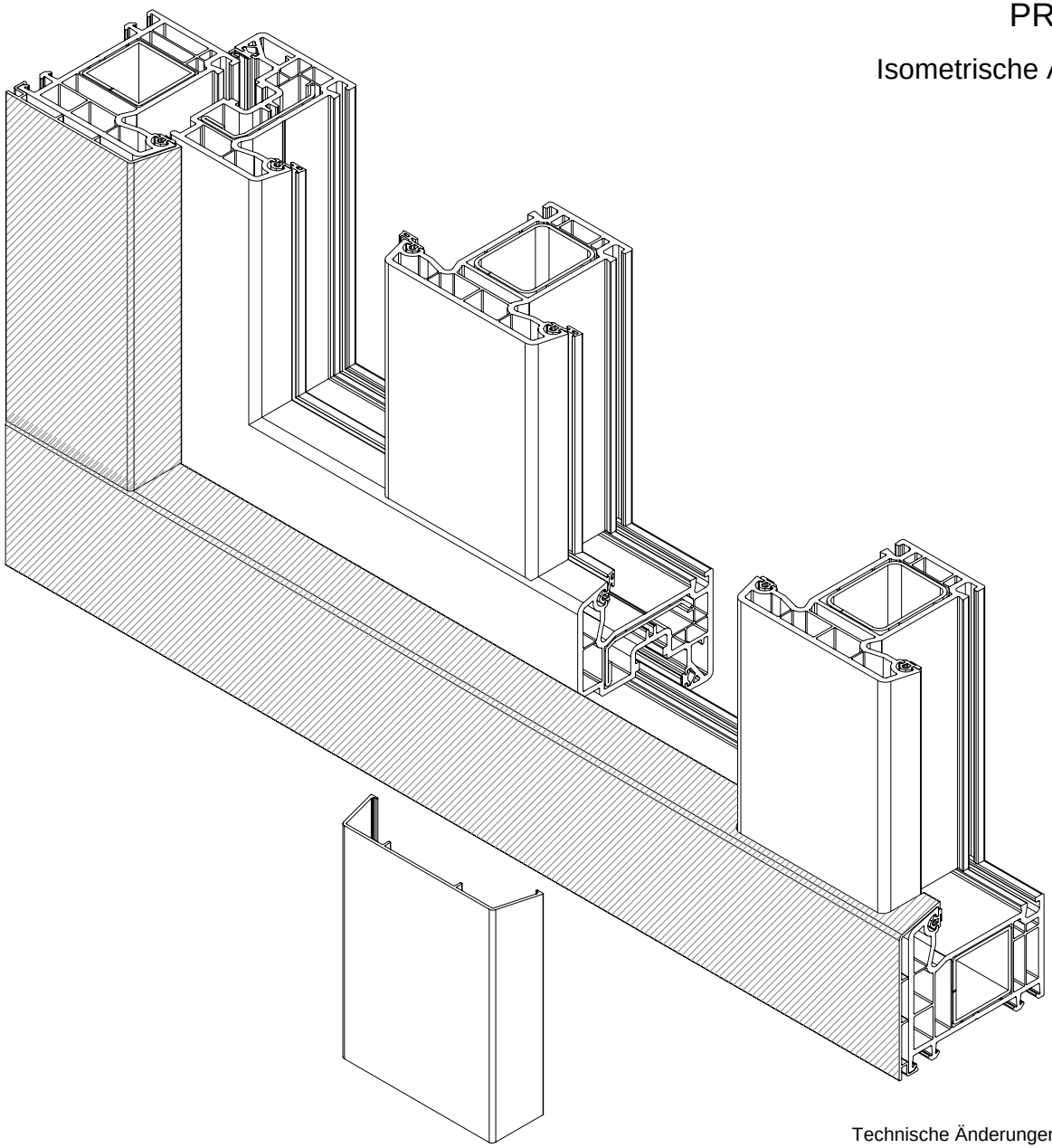

Dokument-Ident-Nr.:
Gesamtübersicht_2009-03-18

Copyright by VEKA AG

Technische Änderungen vorbehalten!

Aluvorsatzschalen für AD-Systeme

SOFTLINE 70 AD, TOPLINE AD, SWINGLINE

PROFIL-SYSTEME

Isometrische Ansicht der senkrechten Flügelschale

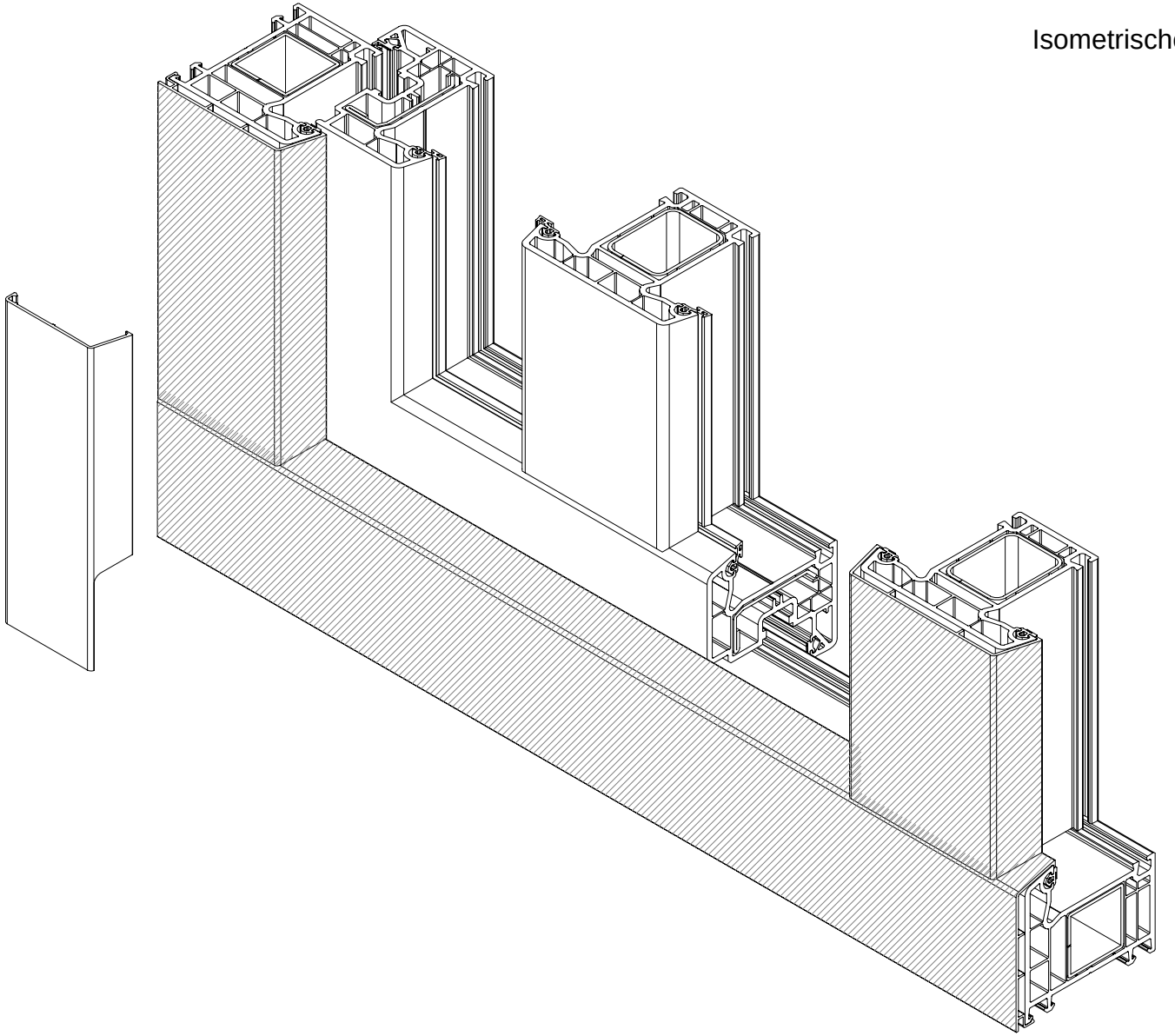

Dokument-Ident-Nr.:
Gesamtübersicht_2009-03-18

Copyright by VEKA AG

Technische Änderungen vorbehalten!

Aluvorsatzschalen für AD-Systeme

SOFTLINE 70 AD, TOPLINE AD, SWINGLINE

PROFIL-SYSTEME

Isometrische Ansicht der waagerechten Flügelschale beim Einsatz einer Flügelsprosse

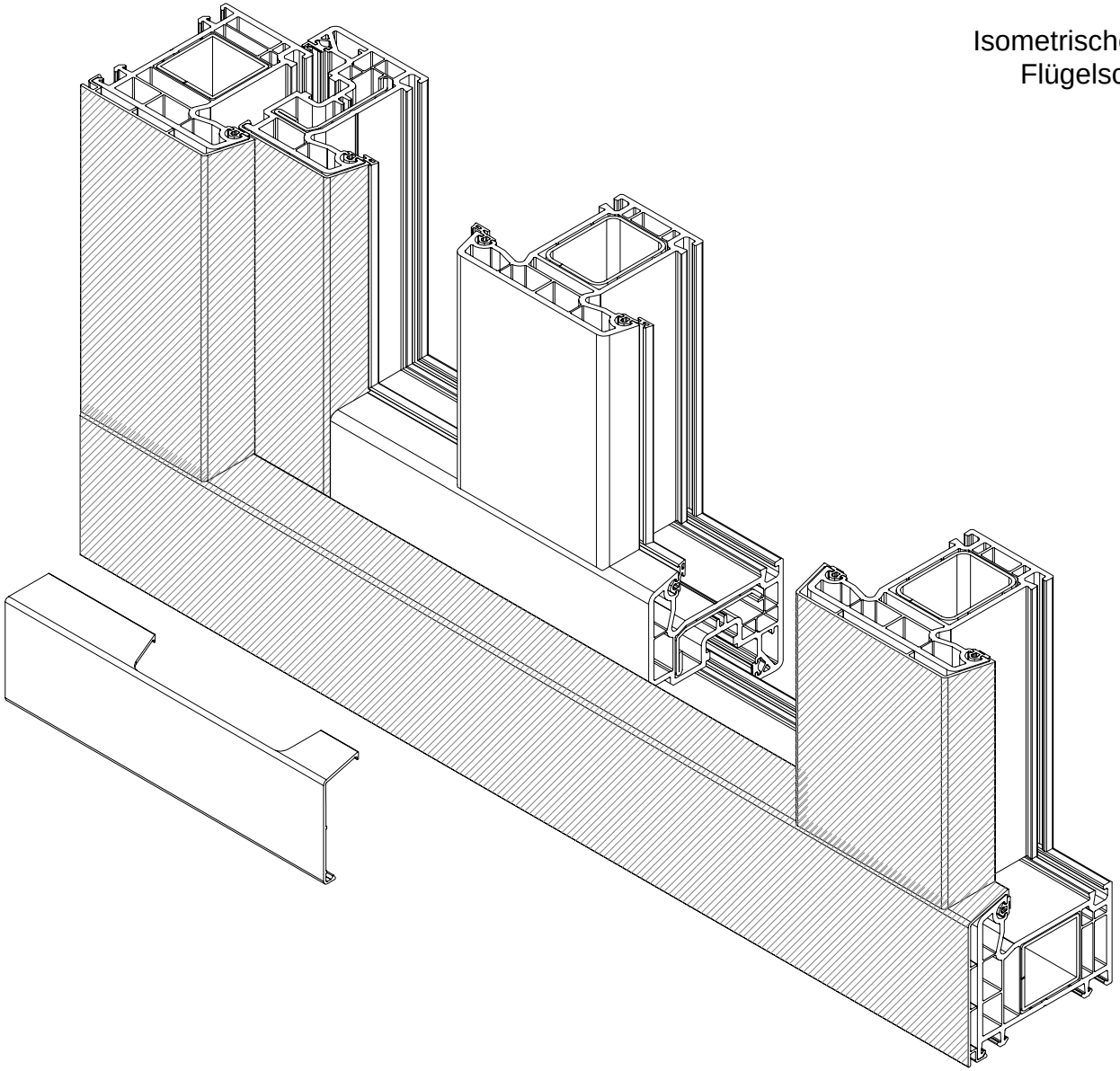

Dokument-Ident-Nr.:
Gesamtübersicht_2009-03-18

Copyright by VEKA AG

Technische Änderungen vorbehalten!

Aluvorsatzschalen für AD-Systeme

SOFTLINE 70 AD, TOPLINE AD, SWINGLINE

PROFIL-SYSTEME

Isometrische Ansicht der senkrechten Flügelsprosse

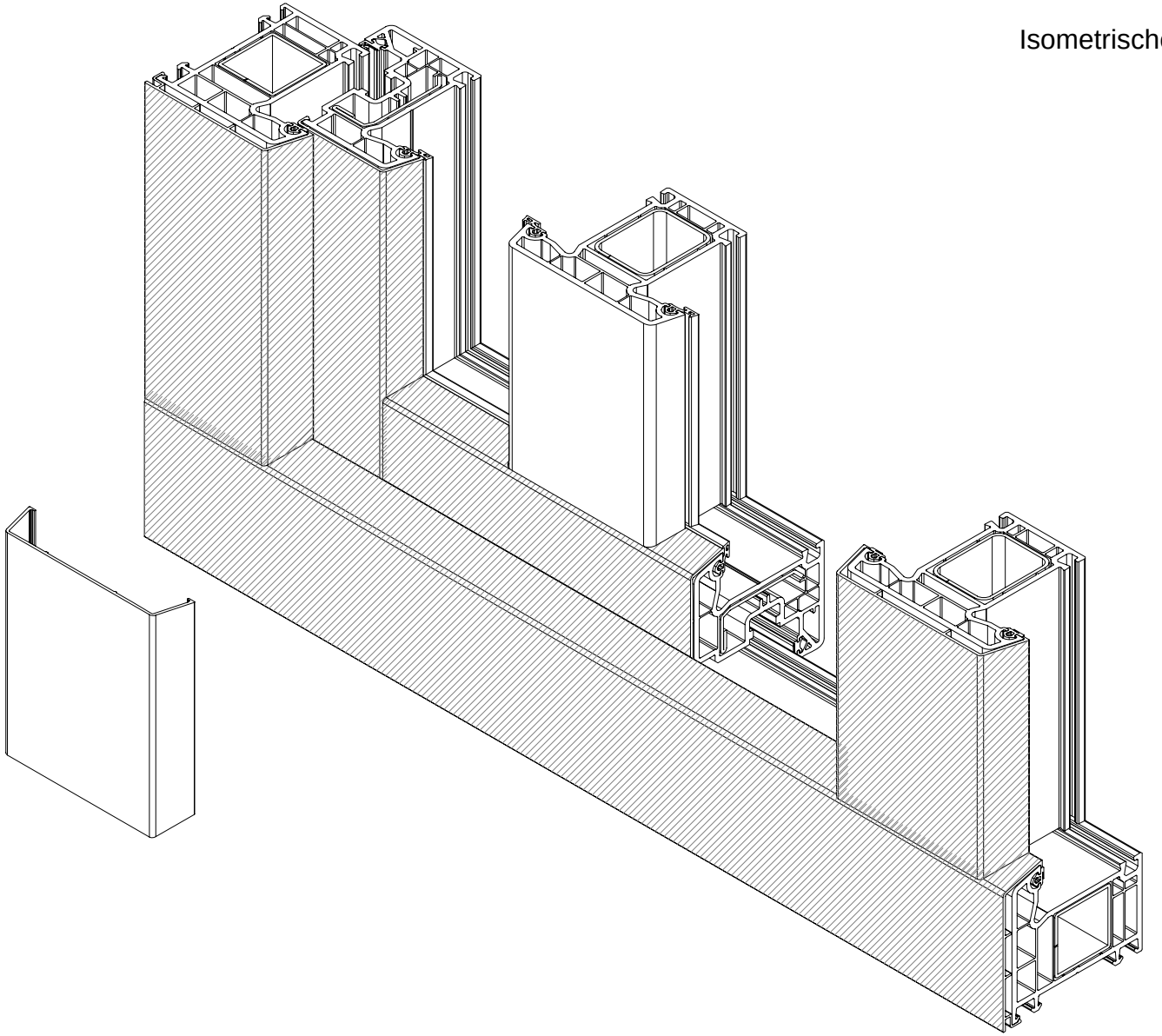

Dokument-Ident-Nr.:
Gesamtübersicht_2009-03-18

Copyright by VEKA AG

Technische Änderungen vorbehalten!

Aluvorsatzschalen für AD-Systeme

SOFTLINE 70 AD, TOPLINE AD, SWINGLINE

PROFIL-SYSTEME

Isometrische Ansicht der fertigen Aluschale

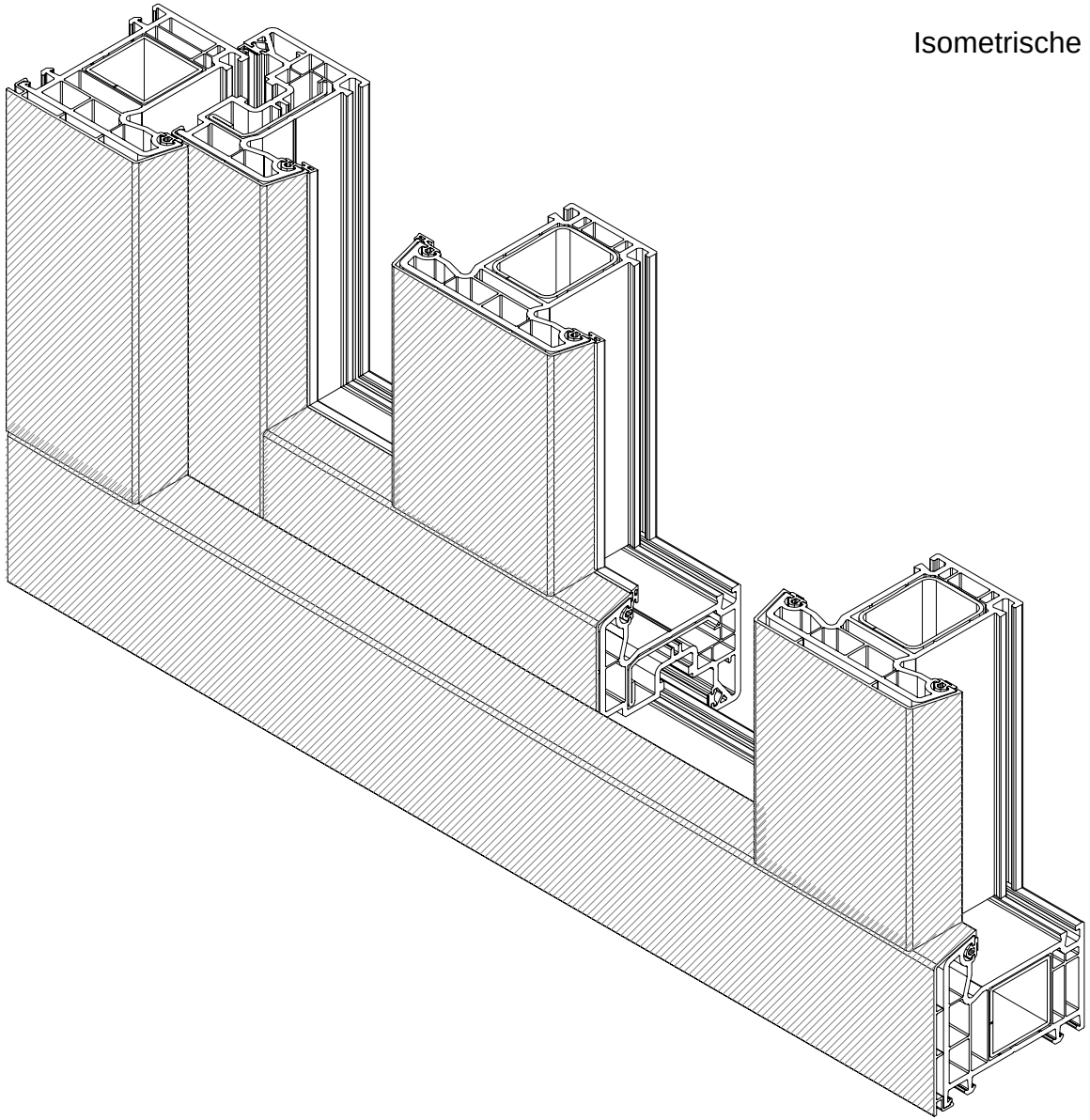

Dokument-Ident-Nr.:
Gesamtübersicht_2009-03-18

Copyright by VEKA AG

Technische Änderungen vorbehalten!

Aluvorsatzschalen für AD-Systeme

SOFTLINE 70 AD, TOPLINE AD, SWINGLINE

Zuschnittmaße

M.1:2

PROFIL-SYSTEME

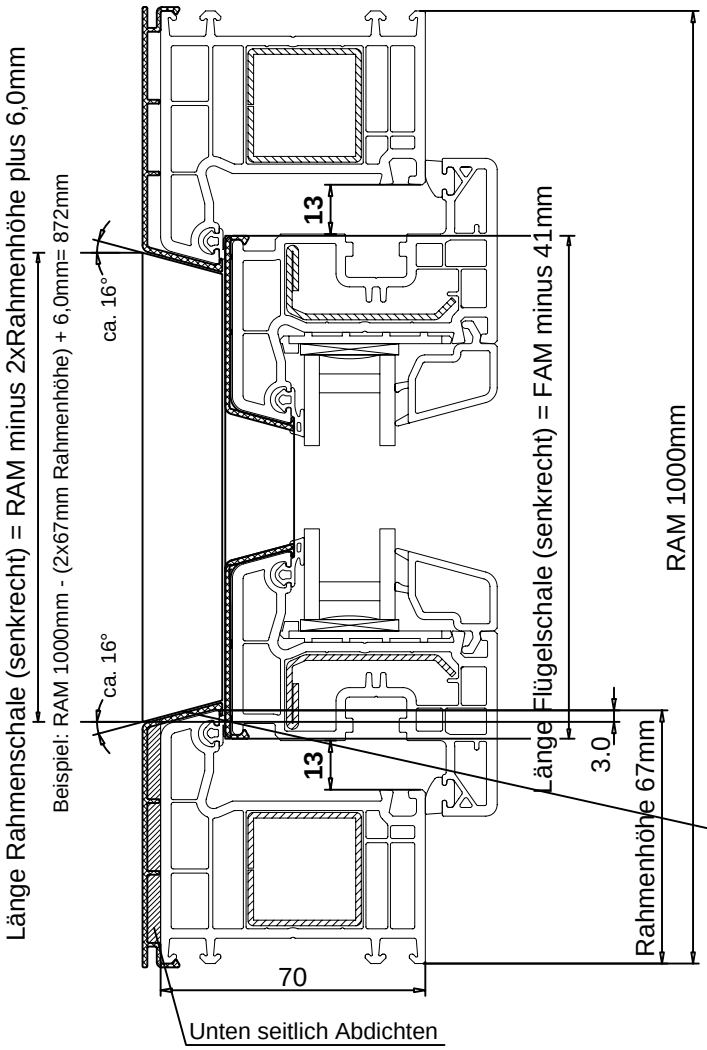

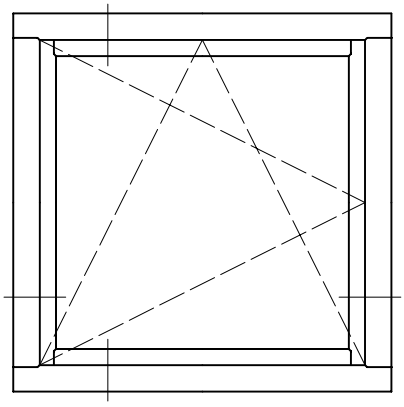

ACHTUNG:

Blendrahmen waagerechte Rahmenschlagen durchlaufend!
Flügel sendrechte Flügelschalen druchlaufend!

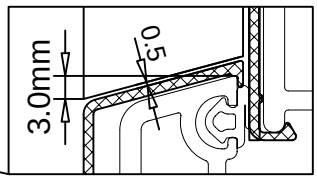

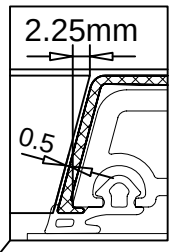

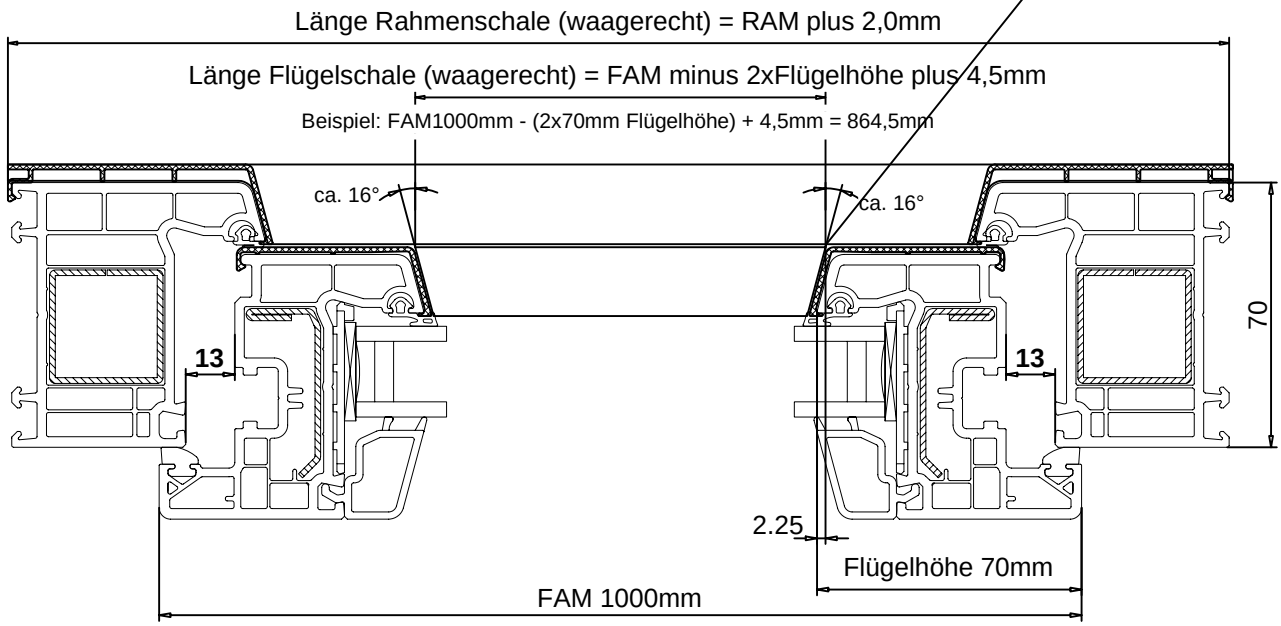

Abzugmaß des Flügels beachten, Kammermaß = **13mm**

Dokument-Ident-Nr.:
Gesamtübersicht_2009-03-26

Copyright by VEKA AG

Technische Änderungen vorbehalten!

Aluvorsatzschalen für AD-Systeme

SOFTLINE 70 AD, TOPLINE AD, SWINGLINE

Stanzbereich am waagerechten Rahmenprofil

M.1:1

PROFIL-SYSTEME

SOLTLINE 70

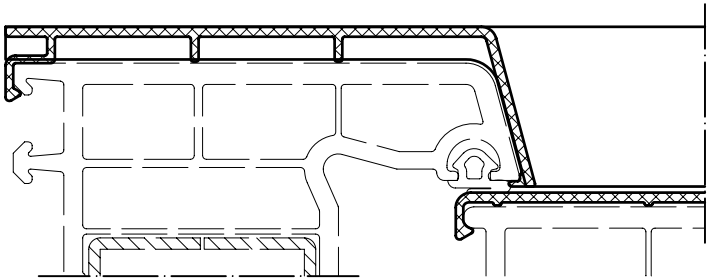

TOPLINE

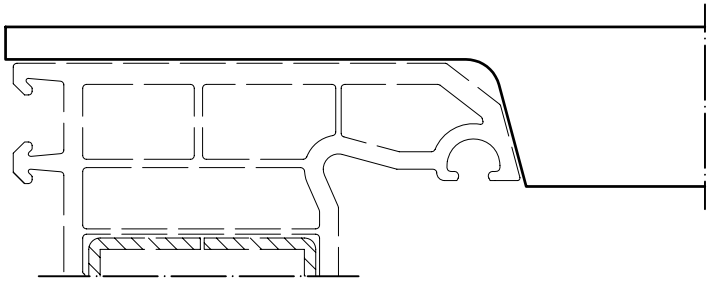

SWINGLINE

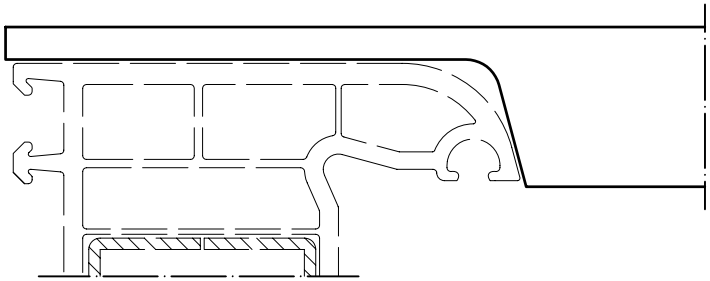

70mm Blendrahmen

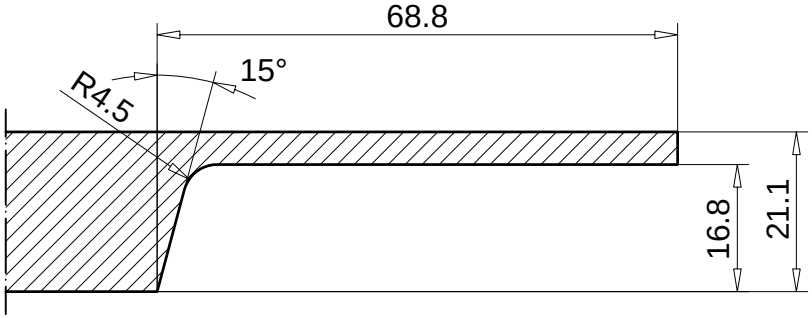

80mm Blendrahmen

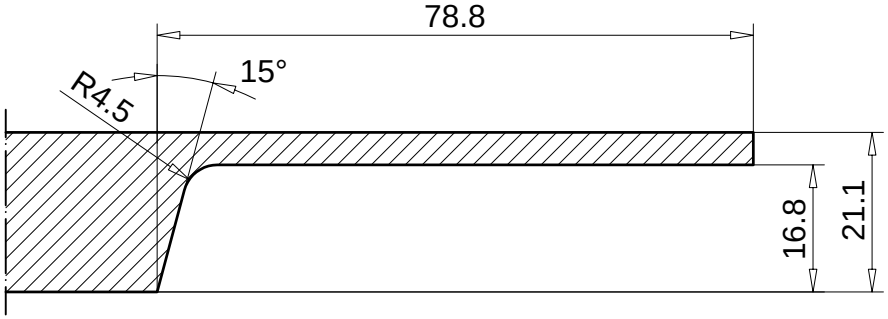

Dokument-Ident-Nr.:
Gesamtübersicht_2009-03-18

Copyright by VEKA AG

Technische Änderungen vorbehalten!

Aluvorsatzschalen für AD-Systeme

SOFTLINE 70 AD, TOPLINE AD, SWINGLINE

Stanzbereich am senkrechten Flügelprofil

M.1:1

PROFIL-SYSTEME

70mm Flügel

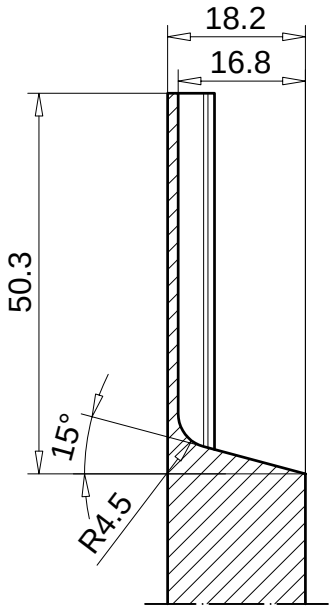

80mm Flügel

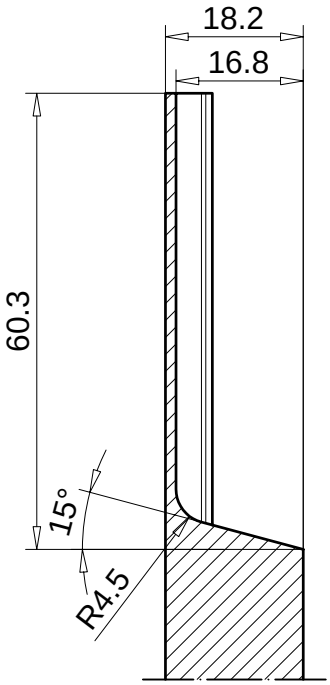

105mm Flügel

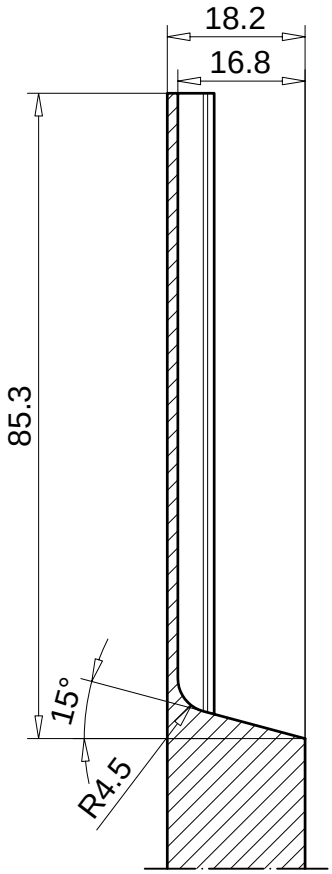

120mm HT-Flügel

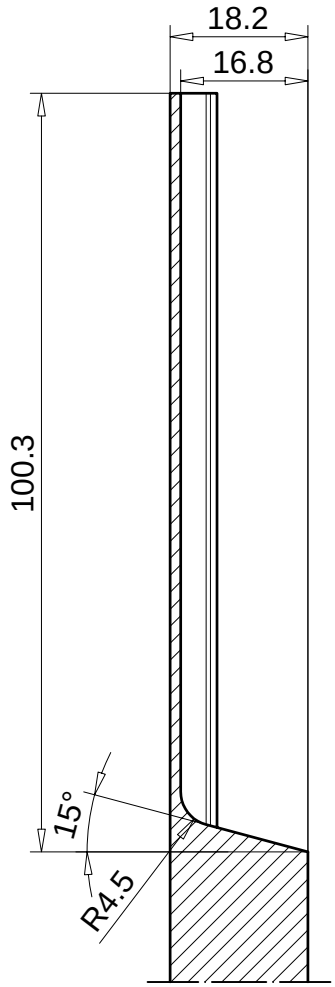

SOLTLINE 70

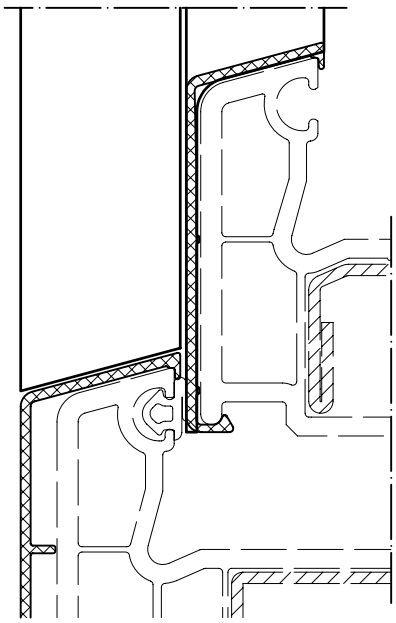

TOPLINE

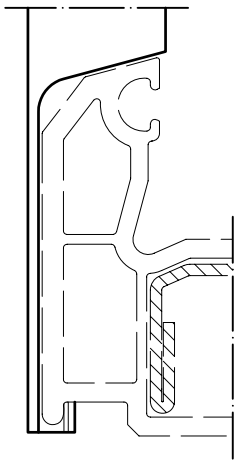

SWINGLINE

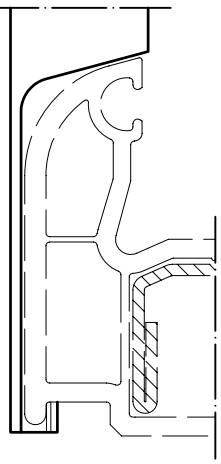

Dokument-Ident-Nr.:
Gesamtübersicht_2009-03-18

Copyright by VEKA AG

Technische Änderungen vorbehalten!

Aluvorsatzschalen für AD-Systeme

SOFTLINE 70 AD, TOPLINE AD, SWINGLINE

Stanzbereich für Flügelsprosse

M.1:2

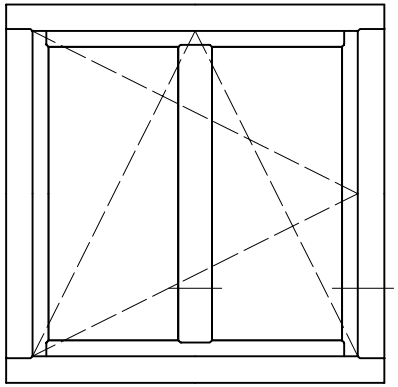

PROFIL-SYSTEME

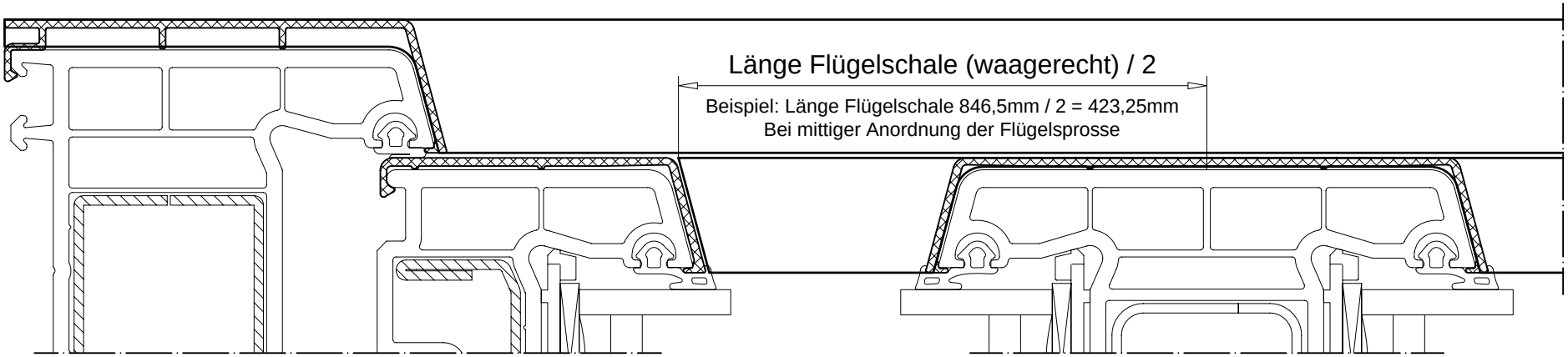

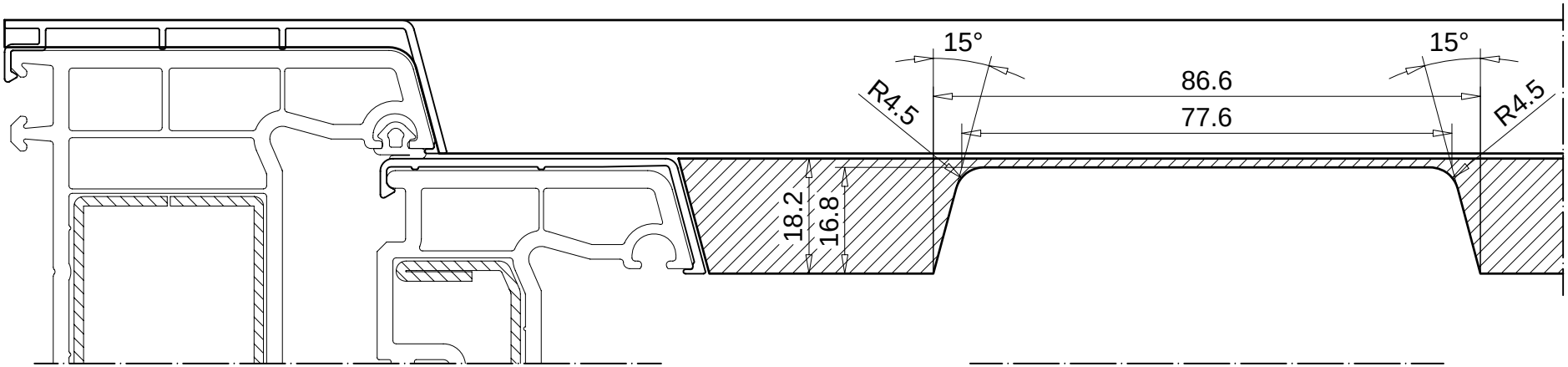

Dokument-Ident-Nr.:
Gesamtübersicht_2009-03-18

Copyright by VEKA AG

Technische Änderungen vorbehalten!

Aluvorsatzschalen für AD-Systeme

SOFTLINE 70 AD, TOPLINE AD, SWINGLINE

Stanzbereich vom Setzpfosten

M.1:2

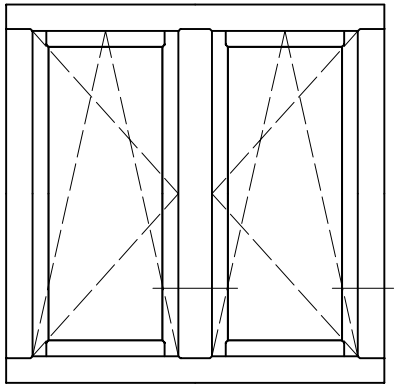

PROFIL-SYSTEME

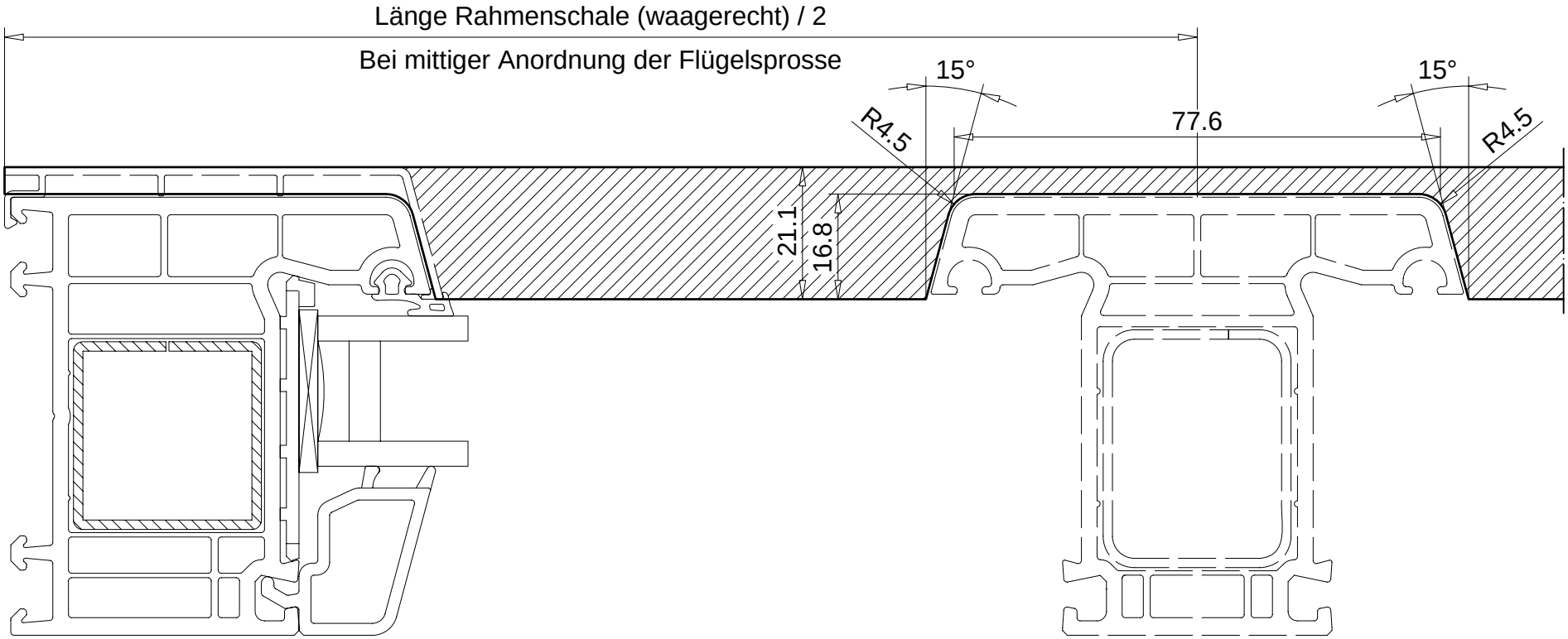

Dokument-Ident-Nr.:
Gesamtübersicht_2009-03-18

Copyright by VEKA AG

Technische Änderungen vorbehalten!